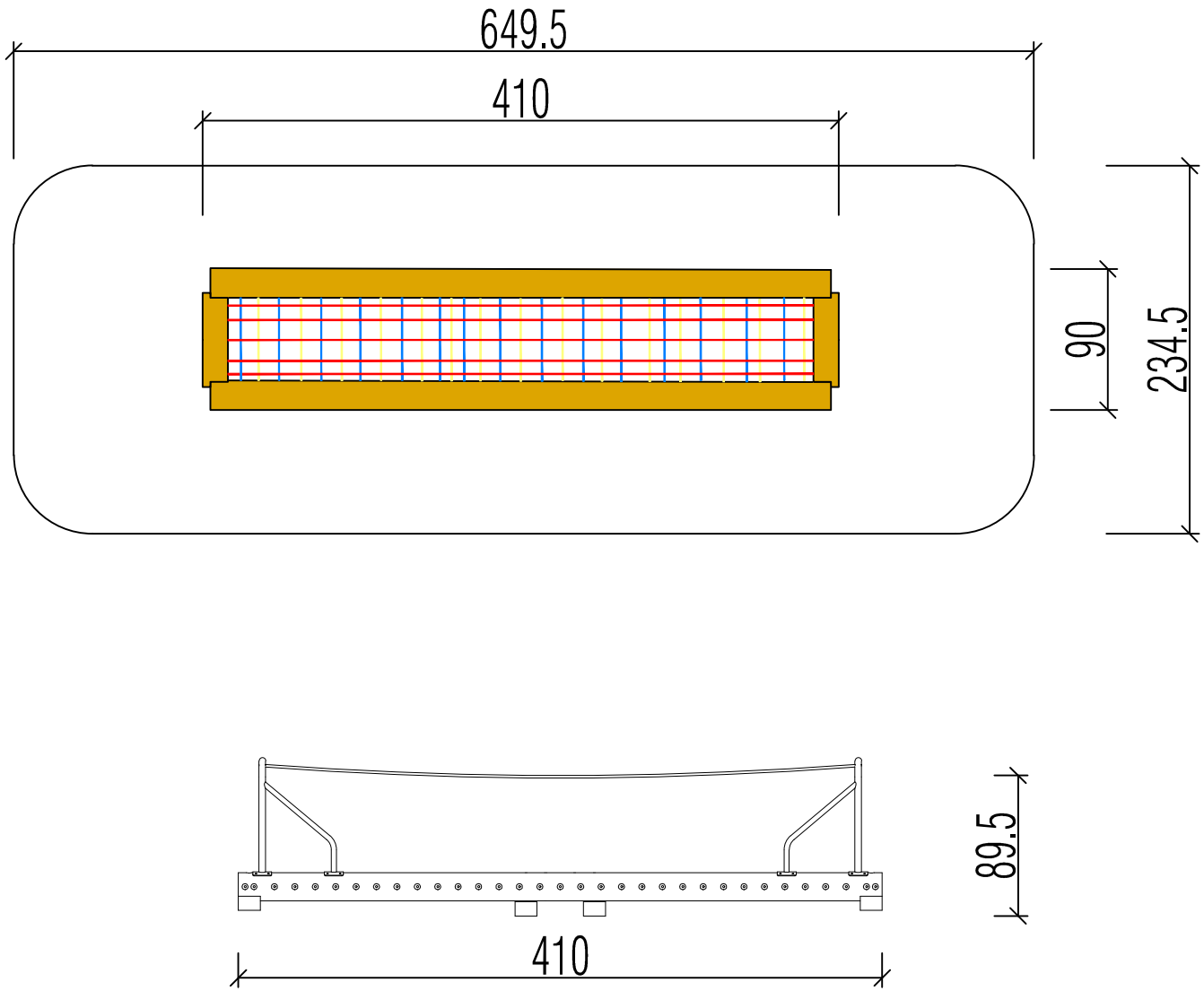
649.5
410
90
234.5
89.5
410